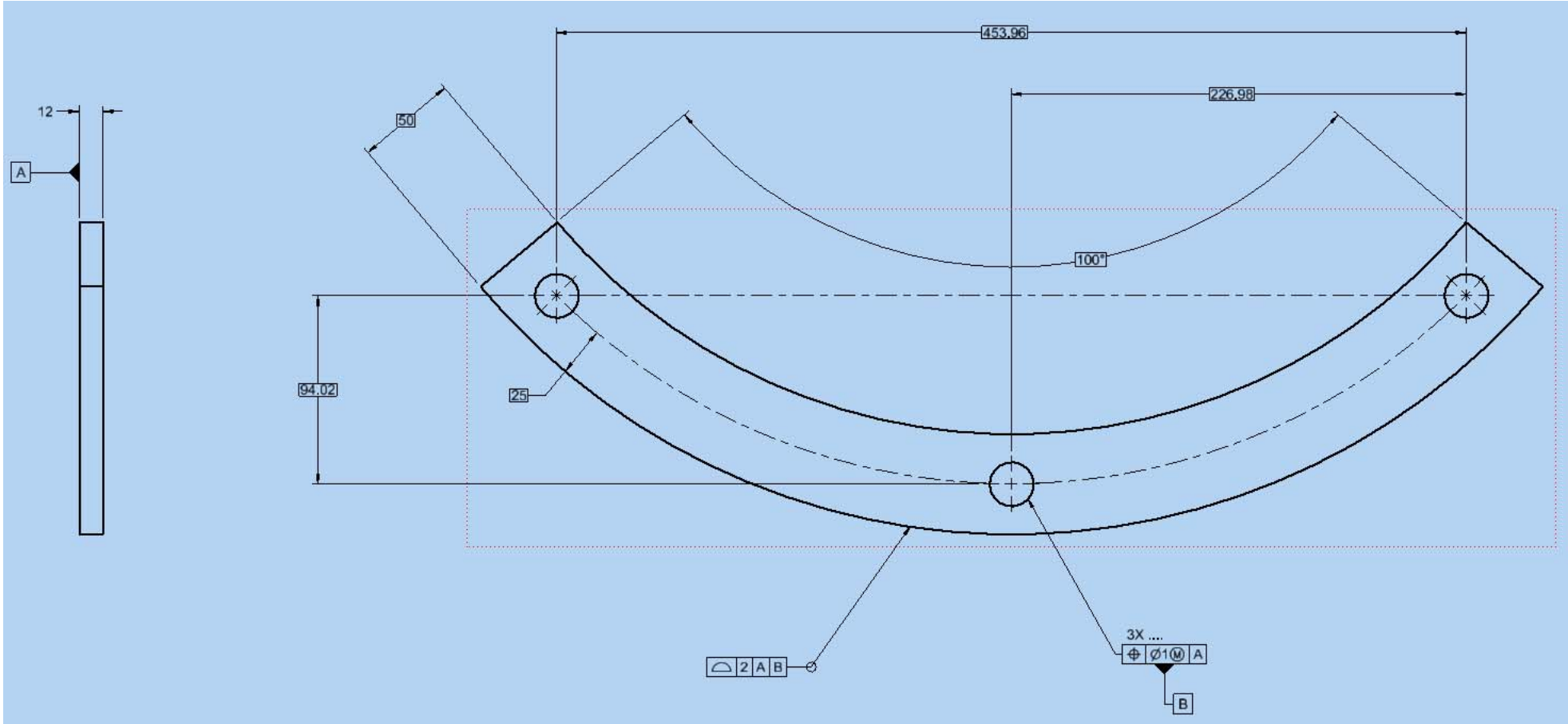
12
A
453.96
226.98
50
100°
94.02
25
2 A B
3X ....
Ø1Ⓜ A
B