3435	01
SECTION No.	
VW-W0066-97	6.1
OFFER No.	ITEM No.

Zeichnung wurde mit CAD erstellt und ist ohne Unterschrift gültig
Das unterschriebene Original ist in der Profilmappe bei WW11

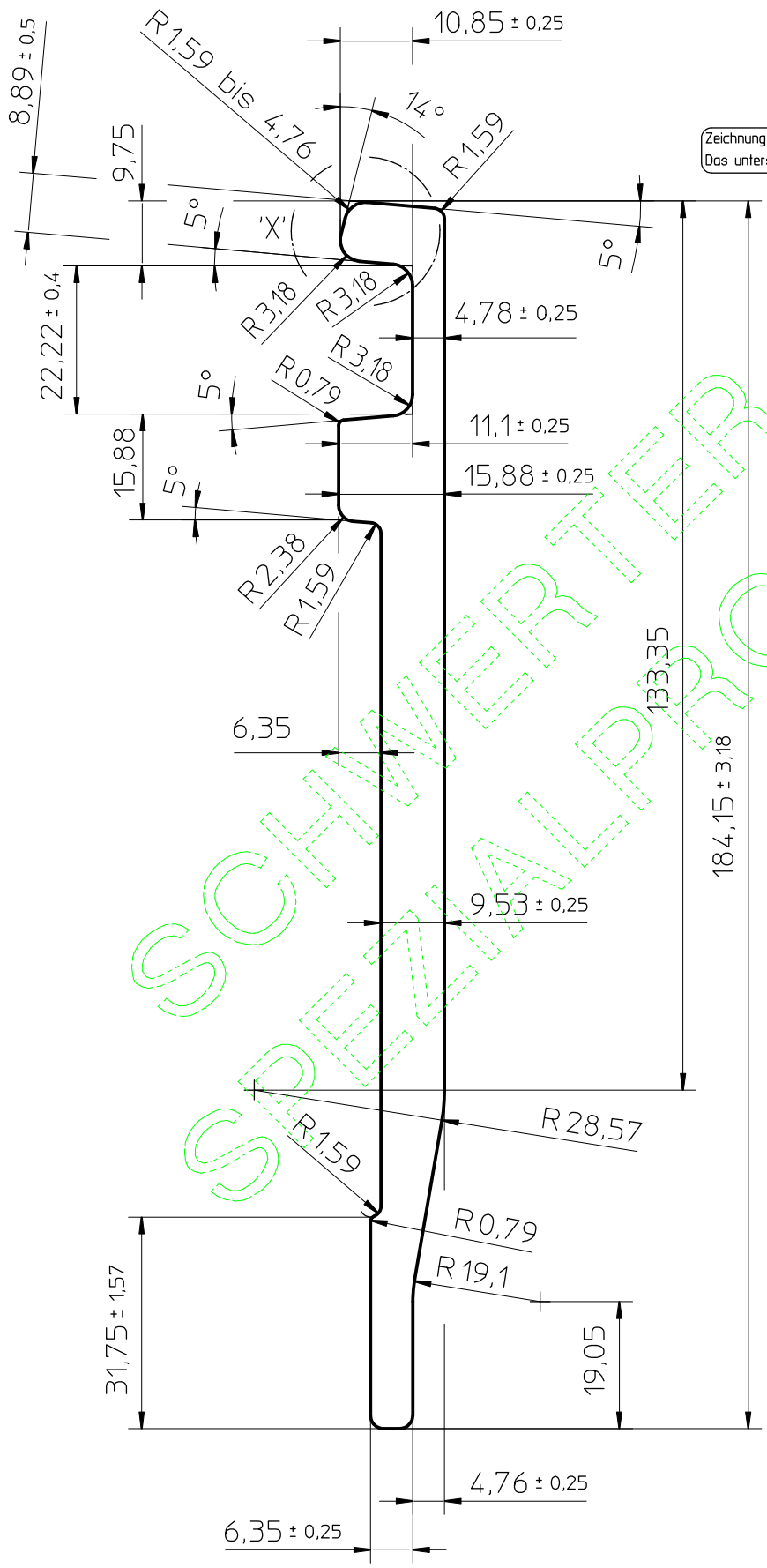

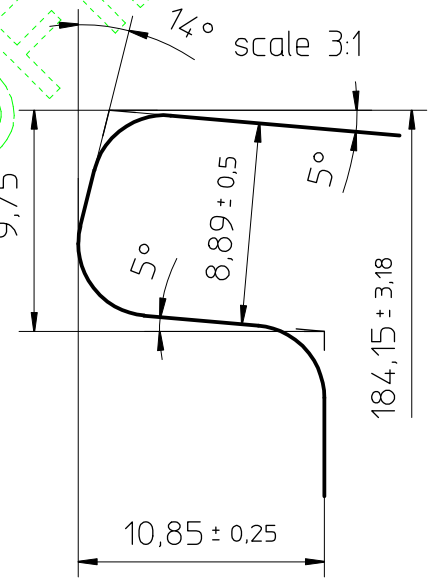

SCHWERTER SPEZIALPROFILE

THEORETICAL WEIGHT	8.81 lbs/ft
SECTIONAL AREA	2.59 in^2
Gewicht	13.11 kg/m

FINISH: Surface execution in accordance with DIN-EN-10163-3,Class-D.
SKETCH No. M-4880
TOLERANCE: not tolerated Measures according to DIN 2768-c.

SCALE: 1:1

- W 11 -

	DATE	NAME
DRAWN	25-May-2007	
VERRIFIED	25-May-2007	

HOESCH SCHWERTER PROFILE

Warmgewalzte Spezialprofile